TERMOSTATICI LIGHT ESTERNI

INSTALLAZIONE E MANUTENZIONE
MONTAGE UND WARTUNG
INSTALLATION AND MAINTENANCE
INSTALLACIÒN Y MANTENIMIENTO
INSTALLATION ET ENTRETIEN

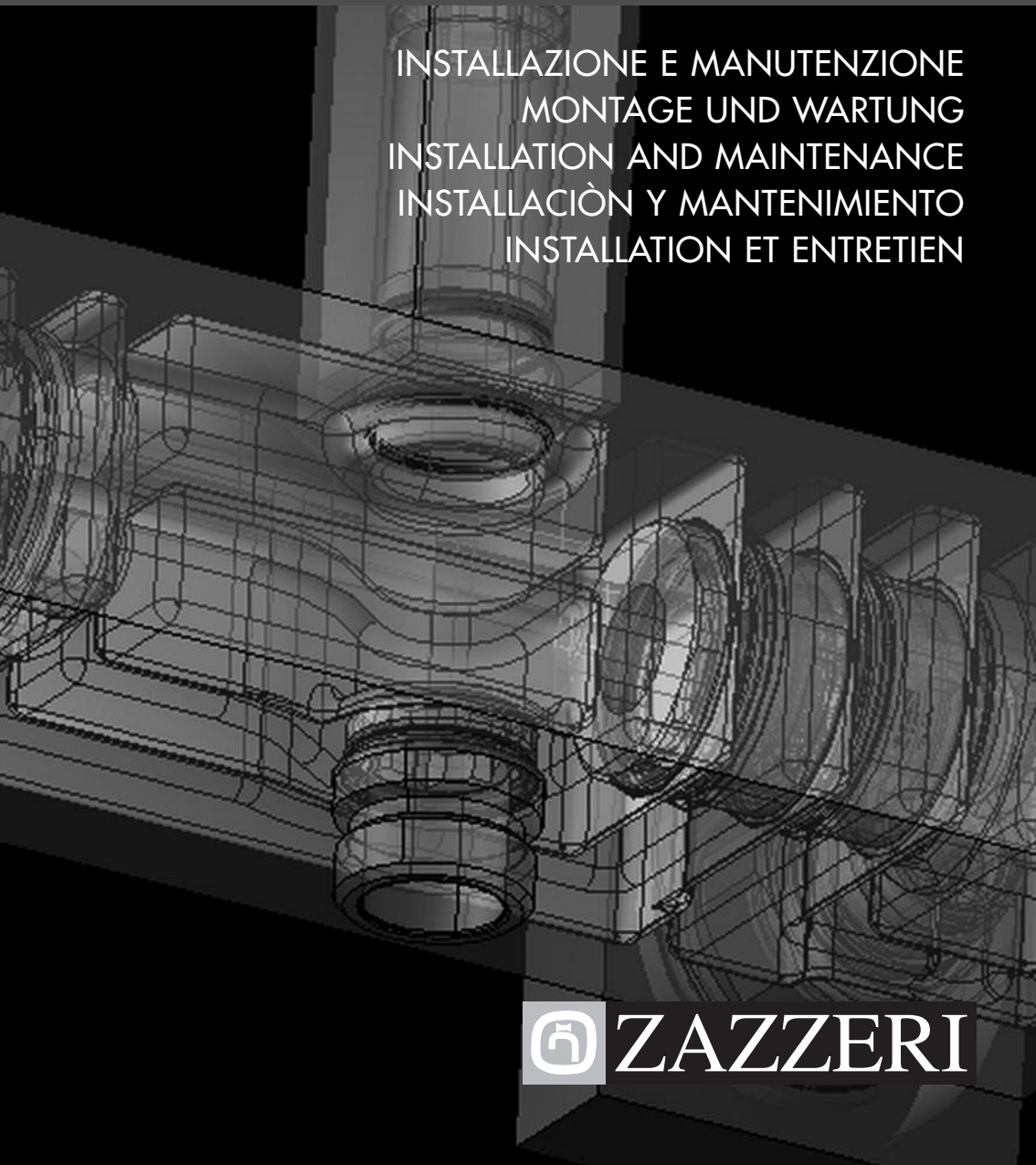

ZAZZERI

INDEX

SIMBOLOGIA Pag. 03
Symbol - Zeichnung - Simbolos - Symbols

ATTREZZI Pag. 03
Tools - Werkzeuge - Herramientas - Outils

INSTALLAZIONE DOCCIA CON GRUPPO TERMOSTATICO ESTERNO E DEVIATORE Pag. 8
29001530-BO - 67001530-B
Installation thermostatic shower column with external thermostatic unit with diverter - Montage Thermostat-Duschsäule mit ap-thermostatregler mit umsteller - Instalación columna ducha termostática con Grupo termostàtico externo con desviador - Installation colonne douche thermostatique avec mitigeur thermostatique mural avec inversor

MANUTENZIONE - *MAINTENANCE - WARTUNG - MANTENIMIENTO - ENTRETIEN*

PULIZIA O SOSTITUZIONE DELLA CARTUCCIA TERMOSTATICA Pag. 11
Cartridge cleaning or replacement - Reinigung oder Reiningung oder Austausch der Kartusche Limpieza o cambio del cartucho - Nettoyage ou remplacement de la cartouche

SOSTITUZIONE DELLA CARTUCCIA DEVIATRICE Pag. 15
Diverter cartridge cleaning or replacement - Reinigung oder Austausch der Umstellerkartusche Limpieza o cambio del cartucho del inversor - Nettoyage ou remplacement de la cartouche de

GARANZIA ZAZZERI Pag. 17
Zazzeri guarantee - Die Garantie von Zazzeri
Garantía Zazzeri - Garantie Zazzeri

CODICI UTILI PER ASSISTENZA TECNICA Pag. 27
Useful codes for technical assistance
Nützliche Kodierungen für die technische Unterstützung
Codigos útil para la asistencia técnica
References a rappeler pour le service apres vente

SIMBOLOGIA

Symbol - Zeichnung - Simbolos - Symboles

Acqua calda
Hot water
Warmwasser
Agua caliente
Eau chaude

Acqua fredda
Cold water
Kaltwasser
Agua fria
Eau froide

Attenzione
Caution
Achtung
Cuidado
Attention

Segnare
Take note
Markieren
Marcar
Marquer

Allineare
Align
Ausrichten
Alinear
Aligner

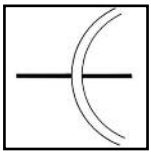

Pulire
Clean
Säubern
Limpiar
Nettoyer

Lasciare per 12 ore a bagno di aceto
Soak cartridge in vinegar for 12 hours
Für 12 Stunden in einem Essigbad ruhen lassen - Dejar todo el cartucho en un baño de vinagre por 12 horas
Laisser tremper la cartouche dans du vinaigrependant 12 heures

Nuovo componente
New component
Neuer Bestandteil
Nuovo elemento
Nouveau composant

ATTREZZI

Tools - Werkzeuge - Herramientas - Outils

Brugola
Allen key
Inbusschlüssel
Llave Allen
Clé pour vis à six pans creux

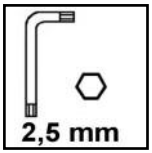

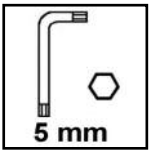

Trapano
Drill
Bohrmaschine
Taladro
Perceuse

Punta trapano da Ø 9 mm
Ø 9 mm drill bit
Bohreinsatz Ø 9 mm
Punta de taladro de Ø 9 mm
Mèche perceuse de Ø 9 mm

Cacciavite a stella
Crosshead screwdriver
Kreuzschraubenzieher
Destornillador de cruz
Tournevis étoile

Cacciavite a taglio
Slotted screwdriver
Schlitz-schraubendreher
Destornillador plano
Tournevis à lame plate

Ingrassare **(grasso neutro al silicone)**
Grease (neutral silicon oil)
Fetten (Silikonfett, weiß-transparent)
Engrasar/lubrificar (grasa de silicona neutra)
Graisser (avec graisse neutre au silicone)

CARATTERISTICHE GENERALI E DATI TECNICI

1. **Caratteristiche generali** – Questo tipo di miscelatore è stato progettato per tutti i tipi di installazione, dai sistemi ad accumulo (sistemi centralizzati, riscaldatori elettrici) a riscaldatori istantanei (riscaldatori a gas, caldaie murali).

2. **Specifiche di utilizzo** – Temperatura acqua calda in entrata: Massima 85°C
   Minima 5°C

   Differenza minima tra temperatura acqua fredda e miscelata: 10°C

3. **Pressioni di esercizio** – Massima 5 bar
   Minima 0,5 bar
   Le pressioni di esercizio dovrebbero essere tenute bilanciate il più possibile per mantenere il massimo dell'efficienza.
   Quando la pressione di alimentazione è superiore a 5 bar, è richiesta l'installazione di riduttori di pressione a monte del miscelatore.
   Qualora ci fosse una grande differenza di pressione tra le due entrate, la temperatura dell'acqua miscelata deve essere ricalibrata.

4. **Dati Tecnici** – La manopola di regolazione della temperatura è presettata a 38°C con funzione di auto-stop a 43°C per evitare scottature.
   Il miscelatore è provvisto di due connessioni G3/4" (con eccentrici da G1/2") per le entrate di acqua calda e fredda. Il miscelatore monta, sul lato sinistro, un deviatore con funzione di rubinetto di arresto: in posizione centrale si arresta l'erogazione dell'acqua, ruotando in senso orario si alimenta l'uscita superiore, ruotando in senso antiorario si alimenta l'uscita inferiore.

5. **Raccomandazione agli installatori**
   - Sono richieste due mandate indipendenti per acqua calda e fredda.
   - Il diametro dei tubi consigliato è di 22 mm per impianti a bassa pressione.
   - Se sono installati più di un miscelatore, il diametro minimo richiesto e di 28 mm. Assicurarsi comunque di una adeguata portata per entrambe le mandate.

GENERAL FEATURES AND TECHNICAL INFORMATION

1. ***General features*** *– This type of mixer is designed for all types of installation, from accumulation systems (centralized systems, electric water heaters), to instant heaters (gas water heaters, wall boilers).*

2. ***Specifications for use*** *– Inlet hot water temperature: Maximum 85°C*
   Minimum 5°C

   Minimum difference between cold and mixed water temperatures: 10°C

3. ***Operating pressures*** *– Maximum 5 bar*
   Minimum 0.5 bar

The operating pressure should be as balanced as possible in order to maintain the maximum efficiency.
If the inlet pressure is higher than 5 bar, it is necessary to install pressure reducers upline from the mixer.
If there is a big difference in pressure between the two inlets, the mixed water temperature should be recalibrated.

4. ***Technical Information*** *– The temperature adjustment knob is preset at 38°C with auto-stop function at 43°C to prevent scalding.*
The mixer has two G 3/4″ connections (with G 1/2″ eccentric cams) for the hot and cold water inlets. On the left-hand side of the mixer is a diverter which acts as a stop cock: in the central position it stops the water supply, by turning it in a clockwise direction its supplies water to the upper outlet, by turning in an anticlockwise direction is supplies water to the lower outlet.

5. ***Recommendations for installers***
   - *Two independent delivery pipes are required for the hot and cold water.*
   - *The recommended pipe diameter is 22 mm for low pressure systems.*
   - *If more than one mixer is installed, the minimum diameter required is 28 mm. Ensure that the flow is adequate in both delivery pipes.*

ANWENDUNGSSPEZIFIKATIONEN UND TECHNISCHE ANGABEN

1. ***Allgemeine Eigenschaften*** *– Diese Art von Mischbatterie wurde für alle Arten von Installation konzipiert, von den Speichersystemen (Zentralversorgung, Elektroboiler) bis hin zu Durchlauferhitzern (Gasdurchlauferhitzer, Wandheizkessel)*

2. ***Anwendungsspezifikationen*** *– Temperatur d. einlaufd. Wassers:* *Maximum 85°C*
   Minimum 5°C

   Mindesttemperaturunterschied zwischen kaltem und gemischtem Wasser: 10°C

3. ***Betriebsdruck*** *– Maximum 5 bar*
   Minimum 0,5 bar
   Die Betriebsdruckwerte sollten stets so ausgeglichen wie möglich sein, damit eine maximale Leistungsfähigkeit erzielt wird.
   Wenn der Speisedruck mehr als 5 bar beträgt, so ist die Installation eines Druckreduzierers stromaufwärts der Mischbatterie erforderlich.
   Sollte zwischen den beiden Zuläufen ein erheblicher Druckunterschied bestehen, so muss die Wassertemperatur neu kalibriert werden.

4. ***Technische Angaben*** *– Der Griff des Temperaturreglers ist auf 38°C eingestellt und hat eine automatische Abstellfunktion bei 43°C, um Verbrühungen auszuschließen.*
   Die Mischbatterie besitzt zwei Anschlüsse G3/4″ (mit con S-Anschlüssen zu G1/2″) für den Einlauf von heißem und kaltem Wasser. Die Mischbatterie besitzt an der linken Seite einen Umsteller mit Ausstellfunktion: in der mittleren Position wird das Wasser abgestellt, bei Drehen im Uhrzeigersinn kommt das Wasser oben heraus und bei Drehen gegen den Uhrzeigersinn kommt es unten heraus.

5. ***Empfehlung für die Installateure***
   - *Es sind zwei voneinander unabhängige Einläufe für heißes und kaltes Wasser erforderlich.*
   - *Der empfohlene Durchmesser der Leitungen beträgt bei Anlagen mit niederem Druck 22 mm.*
   - *Falls mehr als eine Mischbatterie installiert werden, dann beträgt der erforderliche Mindestdurchmesser 28 mm.*

     Vergewissern Sie sich auf alle Fälle der ausreichenden Durchflussmenge beider Zuläufe.

CARACTERÍSTICAS GENERALES Y DATOS TÉCNICOS

1. ***Características generales*** *- Este tipo de mezclador se adapta a todo tipo de instalación, desde los sistemas por almacenamiento (sistemas centralizados, calentadores eléctricos) hasta los calentadores instantáneos (calentadores de gas, calderas de pared).*

2. ***Especificaciones de empleo*** *– Temperatura del agua caliente en entrada: Máxima 85°C*
   Mínima 5°C

   Diferencia mínima entre la temperatura del agua fría y el agua mezclada: 10°C

3. ***Presión de trabajo*** *– Máxima 5 bar*
   Mínima 0,5 bar

   Las presiones de trabajo deben ser mantenidas tan equilibradas como sea posible, para mantener la eficiencia máxima.
   Cuando la presión de alimentación supera los 5 bar, es necesario instalar reductores de presión antes del mezclador.
   Si hubiera una gran diferencia de presión entre las dos entradas, hay que volver a calibrar la temperatura del agua mezclada.

4. ***Datos técnicos*** *- El botón de ajuste de temperatura está regulado en 38°C con tope automático a 43°C para evitar escaldaduras.*
   El mezclador dispone de dos conexiones G3/4" (con excéntricas de G1/2") para las entradas de agua caliente y fría. En su lado izquierdo tiene un desviador que funciona como llave de paso: en la posición central cierra la salida del agua; girándolo en sentido horario se habilita la salida superior; girándolo en sentido contrario, la inferior.

5. ***Advertencias para los instaladores***
   - *Se necesitan dos bocas de alimentación independientes para el agua caliente y el agua fría.*
   - *Se aconsejan tubos de 22 mm de diámetro para instalaciones de baja presión.*
   - *Si se instala más de un mezclador, el diámetro mínimo necesario es de 28 mm.*

     Controlar siempre que ambas bocas de alimentación dispongan del caudal adecuado.

CARACTÉRISTIQUES GÉNÉRALES ET DONNÉES TECHNIQUES

1. ***Caractéristiques générales*** *– Ce type de mitigeur a été conçu et réalisé pour tous les types d'installation: des systèmes à accumulation (systèmes centralisés, chauffe-eaux électriques) à ceux instantanés(chauffe-eaux à gaz, chaudières murales).*

2. ***Spécifications d'utilisation*** *– Température eau chaude en entrée:* *Maximum 85°C*
Minimum 5°C

Différence minimum entre température eau froide et mélangée: 10°C

3. ***Pressions de fonctionnement*** *– Maximum 5 bars*
Minimum 0,5 bar
Les pressions de fonctionnement devraient être maintenues les plus équilibrées possible pour conserver l'efficacité et le rendement maximum.
Lorsque la pression d'alimentation est supérieure à 5 bars, il faut installer des réducteurs de pression en amont du mitigeur thermostatique.
En cas de grande différence de pression entre les deux alimentations, la température de l'eau mélangée doit être à nouveau étalonnée.

4. ***Données techniques*** *– La manette de régulation de la température est pré-réglée sur 38°C avec une fonction d'arrêt automatique à 43°C pour éviter les risques de brûlures.*
Le mitigeur est équipé de deux raccords G3/4" (avec des excentriques de G1/2") pour les arrivées d'eau chaude et d'eau froide. Un inverseur jouant le rôle de robinet d'arrêt est monté sur le côté gauche du mitigeur : en position centrale, il interrompt le débit de l'eau; en le tournant dans le sens des aiguilles d'une montre, on alimente la sortie supérieure et en le tournant dans le sens contraire des aiguilles d'une montre, on alimente la sortie inférieure.

5. ***Recommandations pour les installateurs***
   - *Deux tuyaux d'alimentation indépendants d'eau froide et d'eau chaude sont nécessaires.*
   - *Le diamètre des tuyaux conseillé est de 22 mm pour des installations à basse pression.*
   - *En cas d'installation de plusieurs mitigeurs, le diamètre minimum requis est de 28 mm. Toujours contrôler que le débit des deux tuyaux d'alimentation est adéquat.*

INSTALLAZIONE DOCCIA CON GRUPPO TERMOSTATICO ESTERNO E DEVIATORE:
29001530-BO - 67001530-B

Installation thermostatic shower column with external thermostatic unit with diverter - Montage Thermostat-Duschsäule mit ap-thermostatregler mit umsteller - Instalación columna ducha termostática con Grupo termostàtico externo con desviador - Installation colonne douche thermostatique avec mitigeur thermostatique mural avec inversor

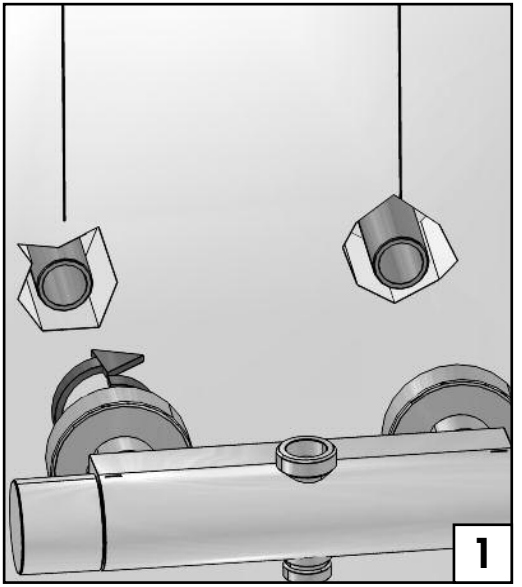

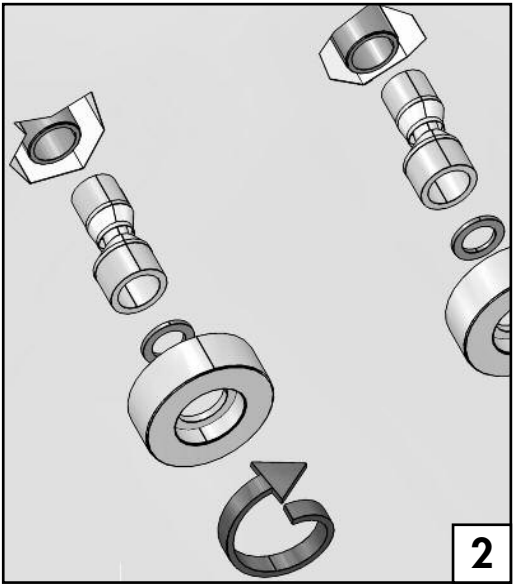

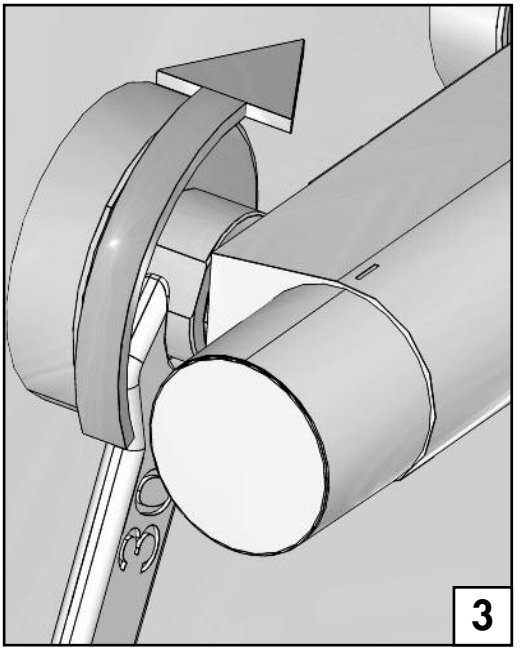

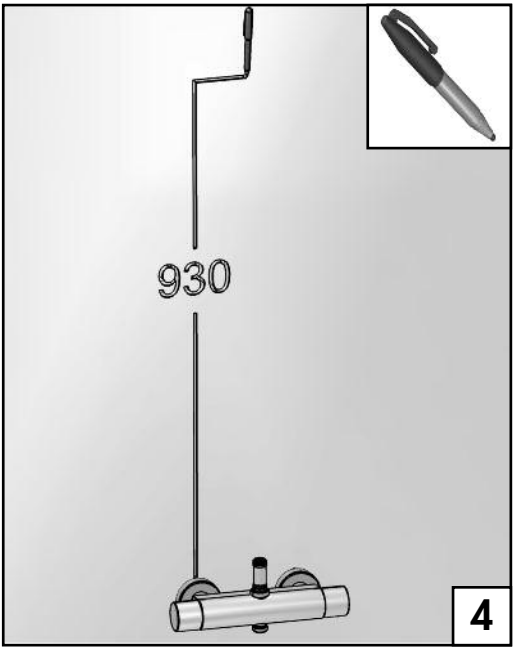

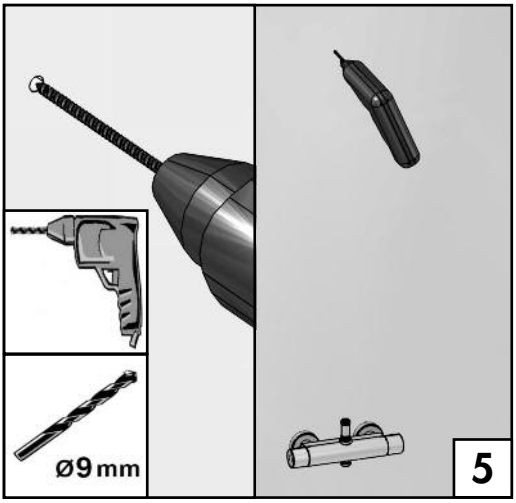
Ø9 mm
5

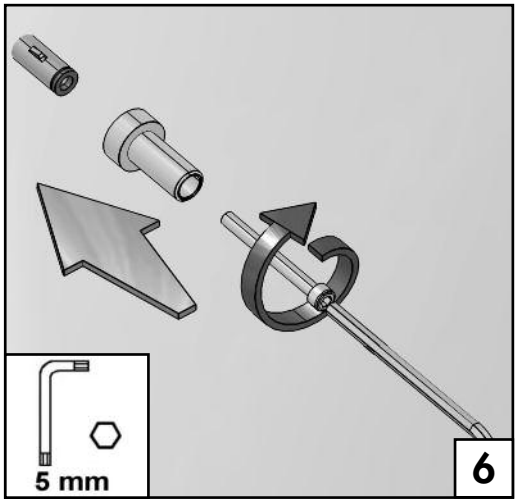
5 mm
6

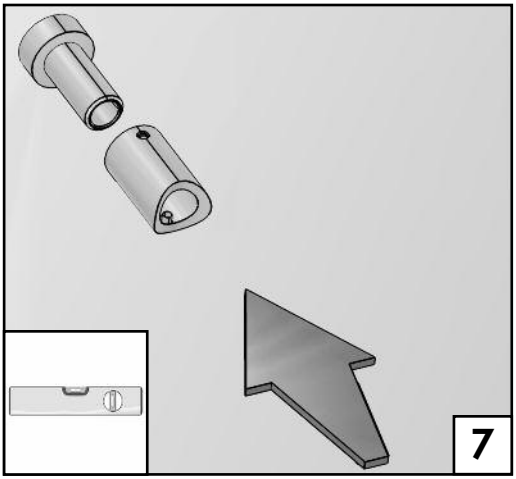
7

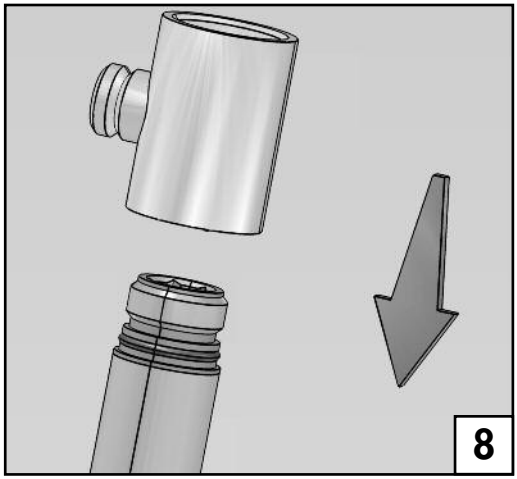
8

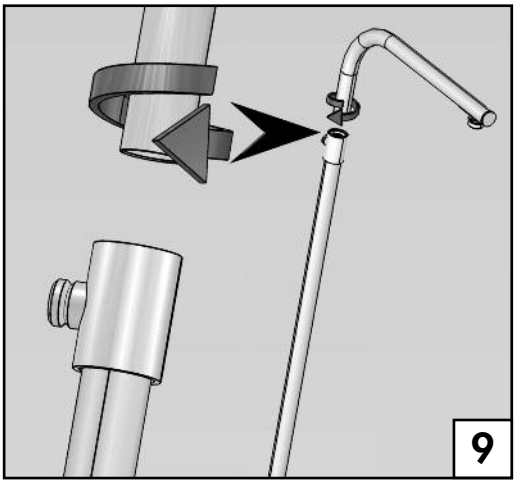
9

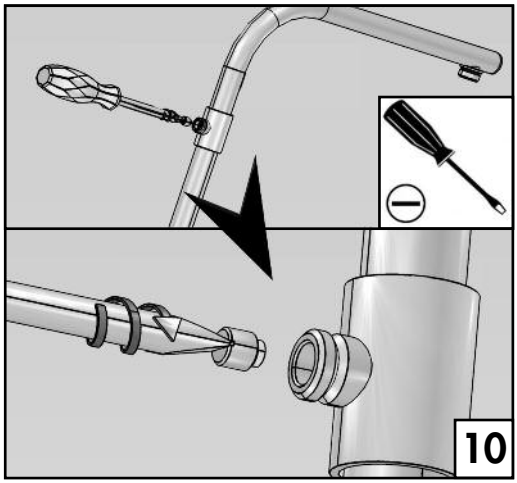
10

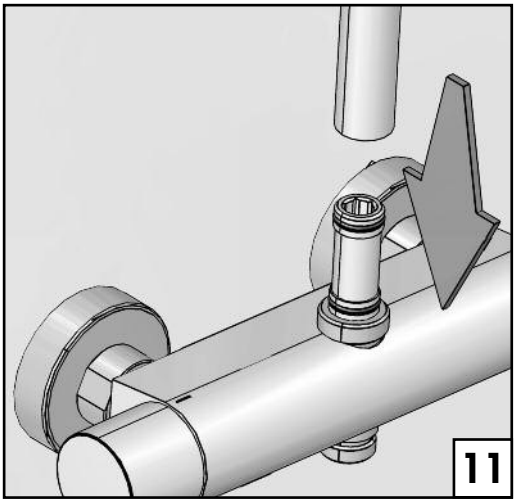
11

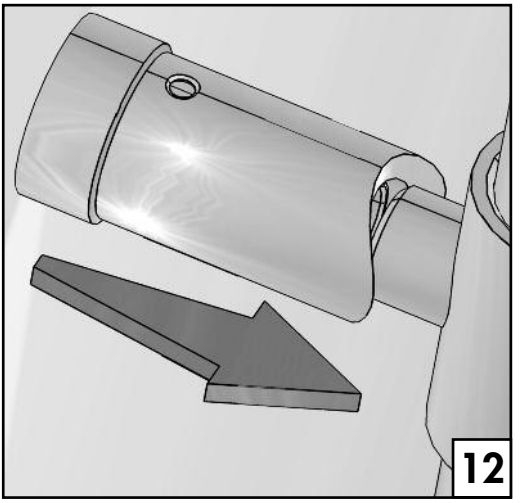
12

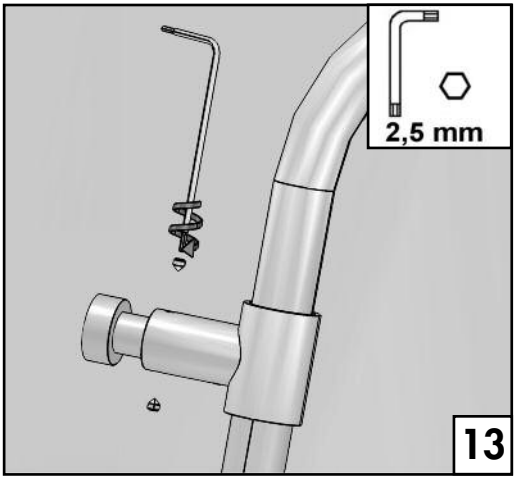
2,5 mm
13

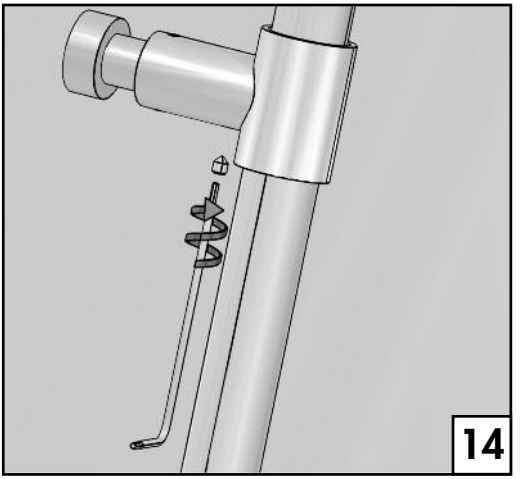
14

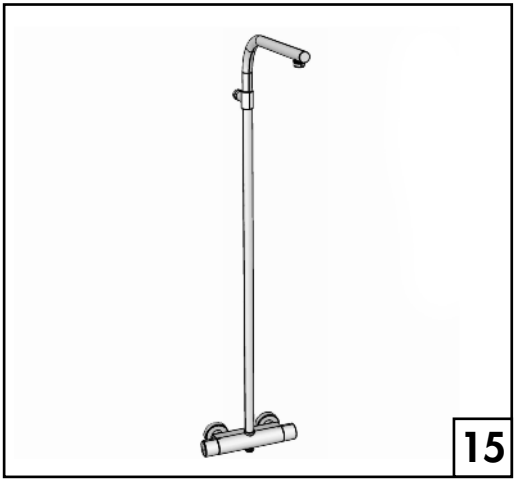
15

PULIZIA O SOSTITUZIONE DELLA CARTUCCIA TERMOSTATICA

Cartridge cleaning or replacement - Reinigung oder Reiningung oder Austausch der Kartusche
Limpieza o cambio del cartucho - Nettoyage ou remplacement de la cartouche

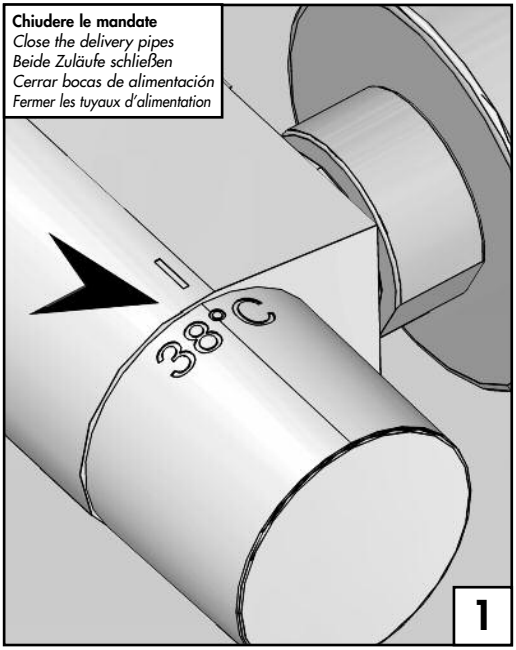

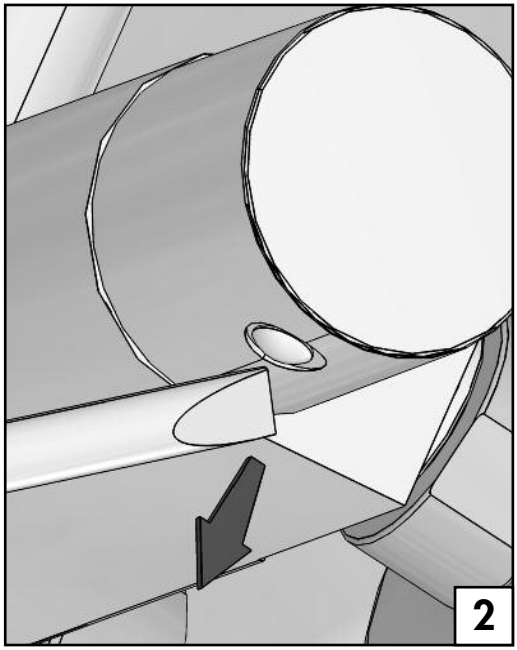

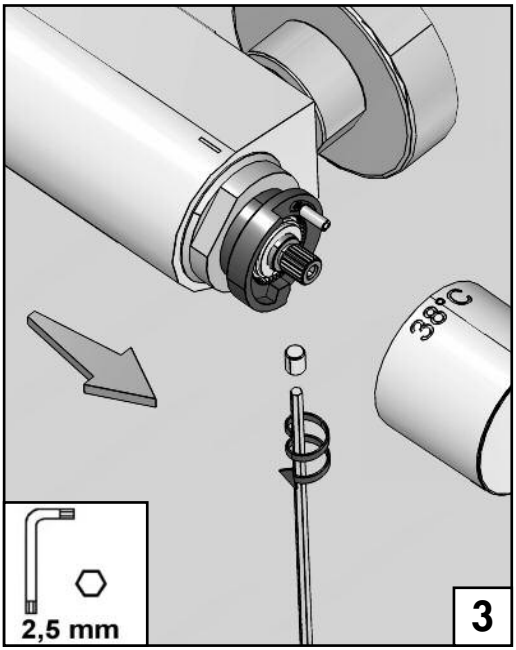

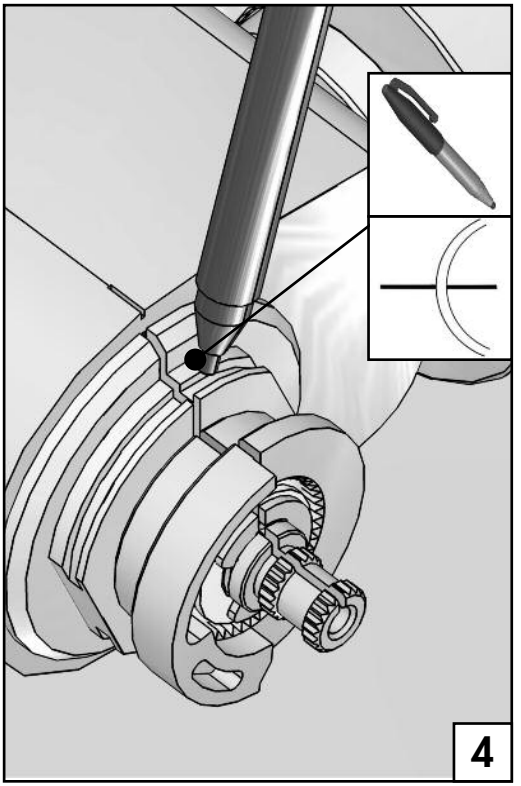
4

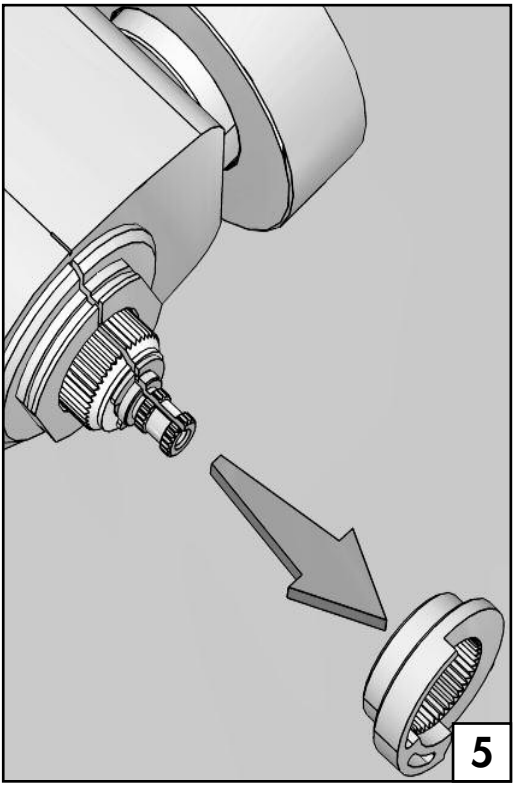
5

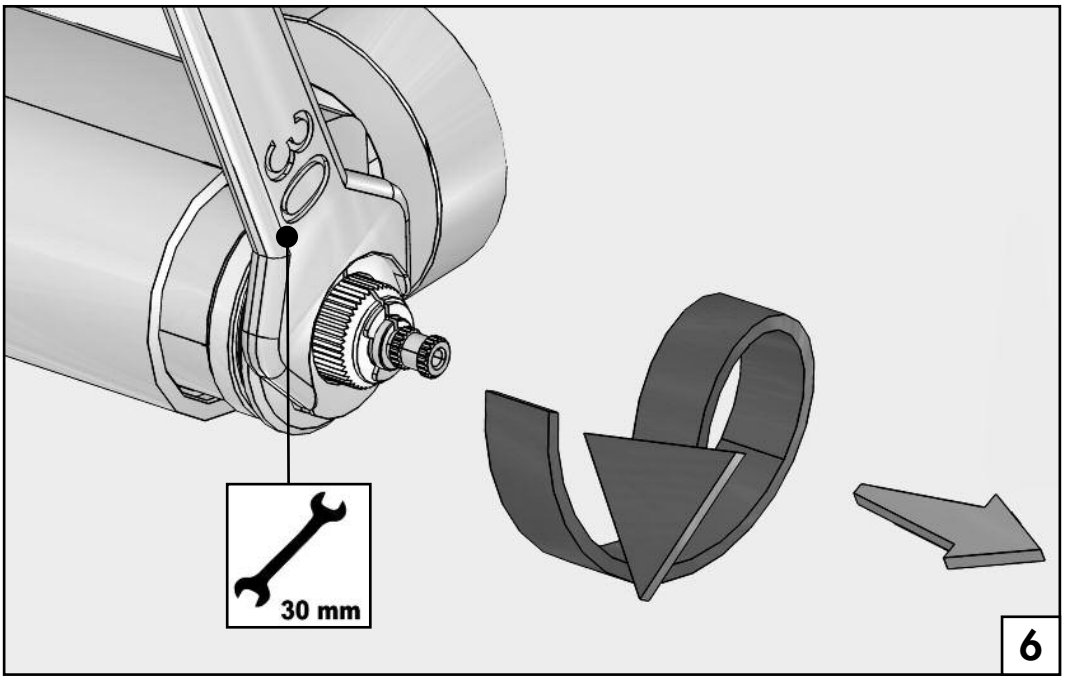
30
30 mm
6

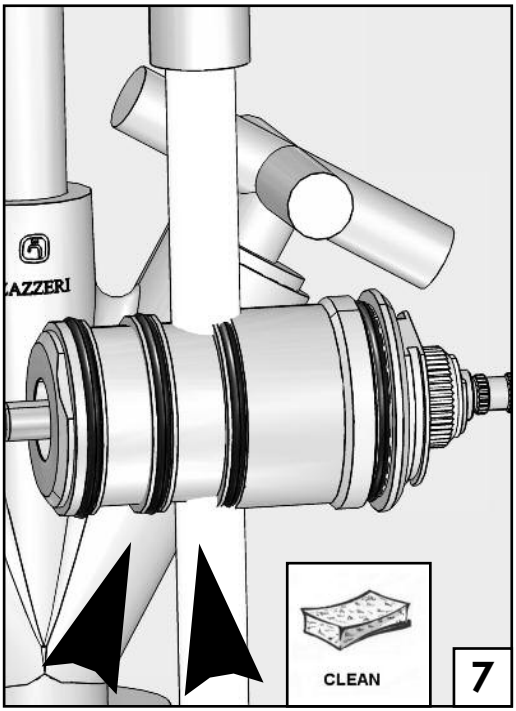
CLEAN
7

ACETO
VINEGAR
VINAIGRE
ESSIG
VINAGRE
12 h
8

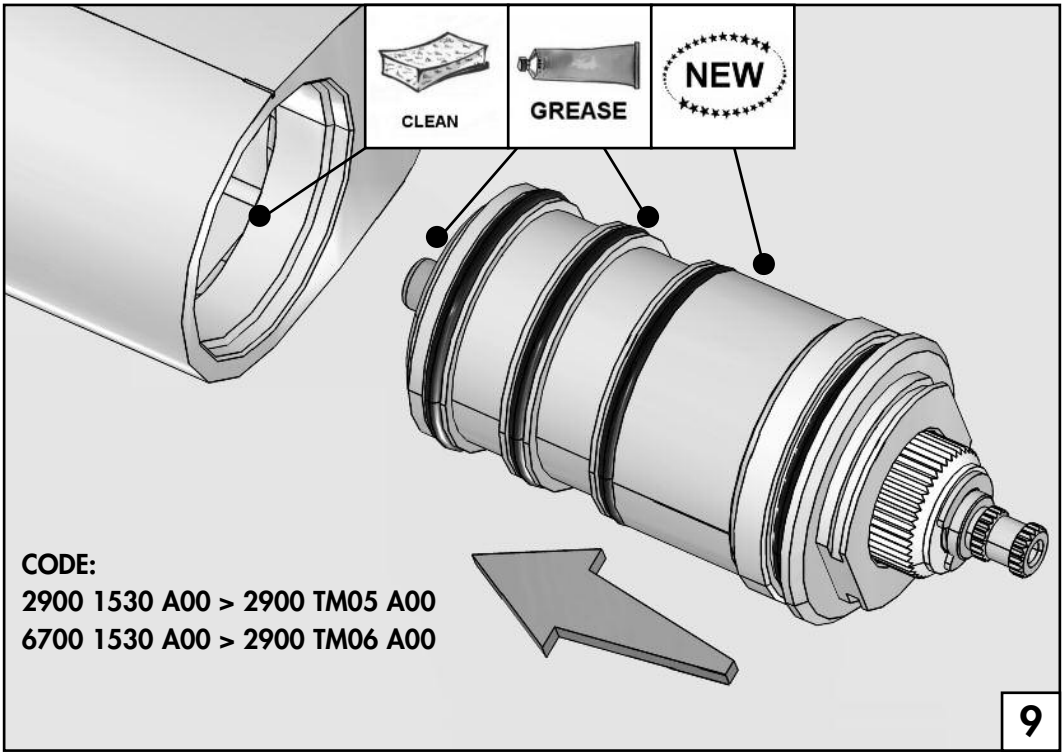
CLEAN
GREASE
NEW
CODE:
2900 1530 A00 > 2900 TM05 A00
6700 1530 A00 > 2900 TM06 A00
9

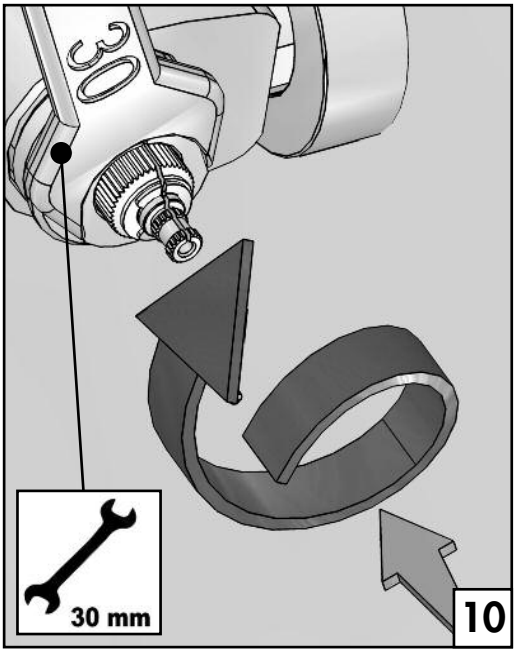

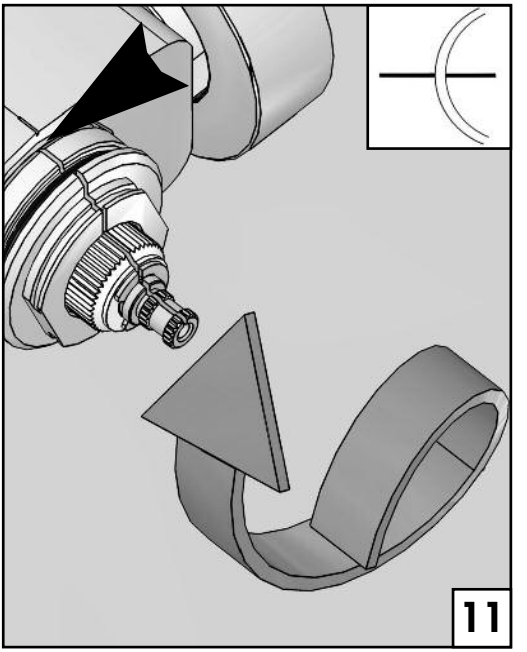

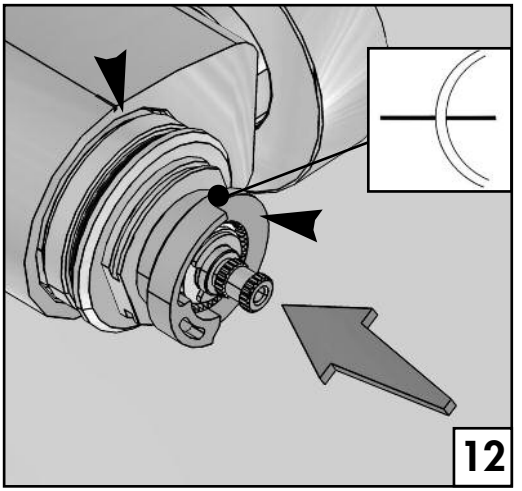

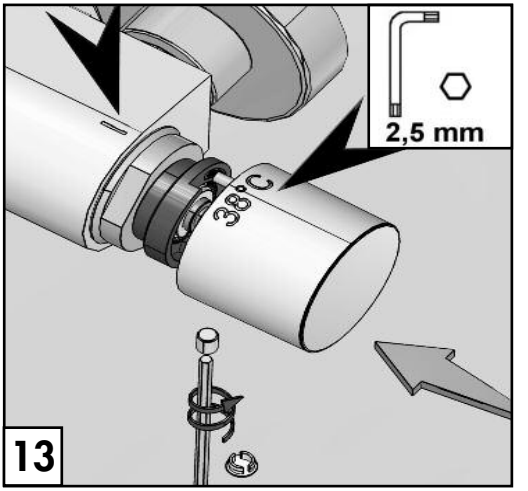

Prima di utilizzare il miscelatore verificare la bontà del montaggio e controllare che la temperatura massima erogata non si a superiore a 43° C

Check that the assembly is correct and that the maximum water temperature does not exceed 43°C before using the mixer again

Die korrekte Montage überprüfen und kontrollieren, dass die maximale Temperatur des Wassers 43°C nicht übersteigt, bevor man die Mischbatterie erneut verwendet.

Verificar que el montaje sea correcto y controlar que el agua no salga a más de 43°C antes de volver a utilizar otra vez el mezclador

Avant de réutiliser le mitigeur, bien vérifier que le montage soit correct et contrôler que la température maximum de l'eau distribuée ne soit pas supérieure à 43°C

SOSTITUZIONE DELLA CARTUCCIA DEVIATRICE

Diverter cartridge cleaning or replacement - Reinigung oder Austausch der Umstellerkartusche
Limpieza o cambio del cartucho del inversor - Nettoyage ou remplacement de la cartouche de

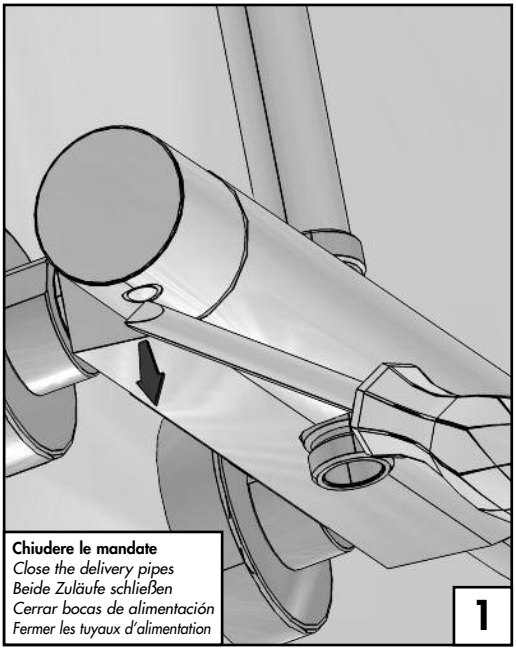

Chiudere le mandate
Close the delivery pipes
Beide Zuläufe schließen
Cerrar bocas de alimentación
Fermer les tuyaux d'alimentation

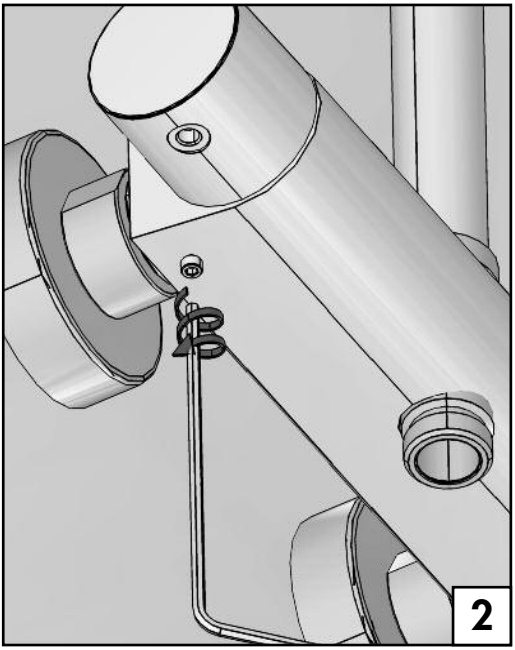

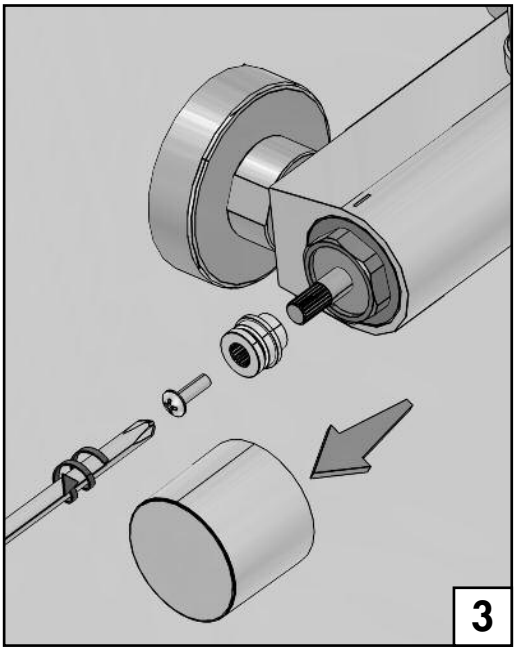

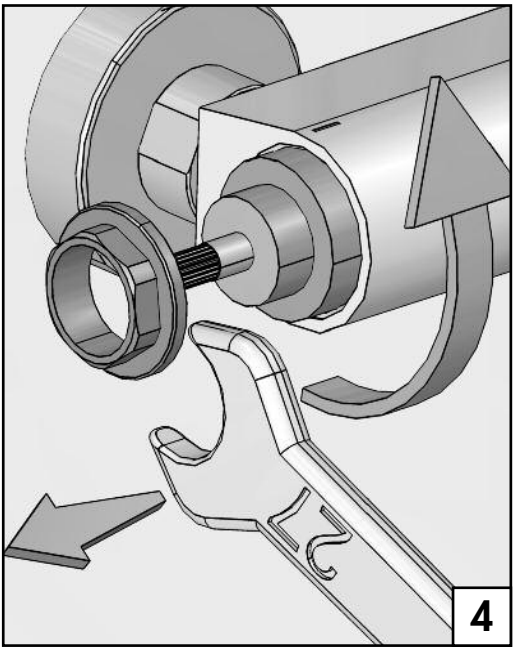

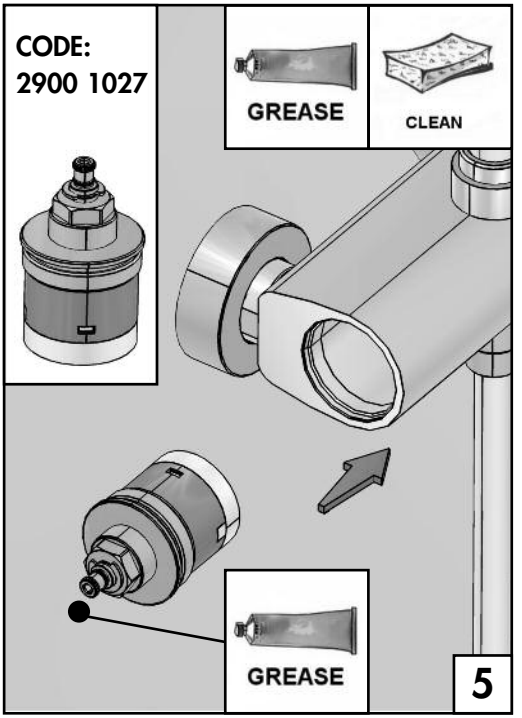
CODE:
2900 1027
GREASE
CLEAN
GREASE
5

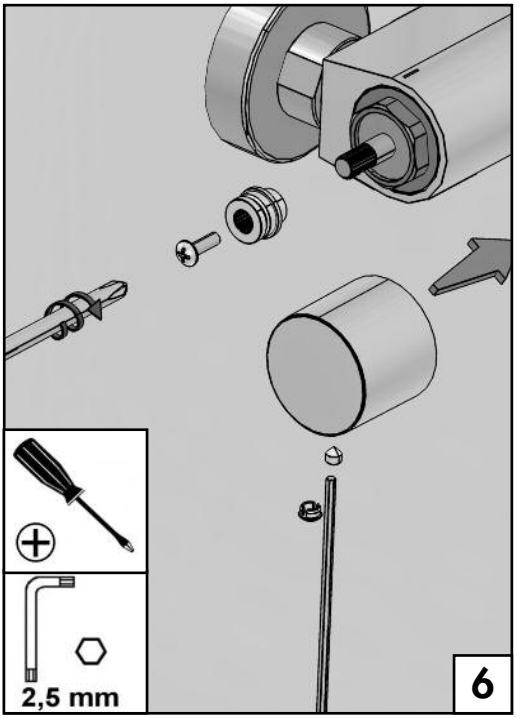
2,5 mm
6

CONDIZIONI DI GARANZIA

A) Requisiti

Per usufruire dell'intervento in garanzia il cliente dovrà essere in grado, in fase di richiesta telefonica o scritta, di riferire in merito al codice prodotto e il relativo lotto di produzione presenti sull'etichetta della confezione e al documento fiscale di acquisto o documento simile. Tali informazioni dovranno essere verificate dal Centro di Assistenza Tecnica (da ora in avanti CAT) una volta presso il cliente e prima di dare corso all'intervento.
I documenti di garanzia dei quali i clienti potranno essere in possesso sono i seguenti:
Etichetta prodotto e codice operatore presenti sulla e nella confezione rispettivamente: da diritto a garanzia con durata funzionale al tipo di guasto o difetto (consultare il paragrafo "B - relazione tra tipo di difetto e durata della garanzia ") ovvero ai ricambi gratuiti e alla prestazione gratuita.
Per usufruire dell'intervento in garanzia (*) il cliente dovrà essere in grado di dimostrare la data di acquisto della rubinetteria Zazzeri, tramite documento fiscale di acquisto o documento simile
Tali informazioni saranno verificate dal CAT una volta presso il cliente e prima di dare corso all'intervento.

B) Relazione tra tipo di difetto e durata della garanzia

Garanzia sulle superfici cromate 10 anni
Garanzia per difetti di porosità del materiale 10 anni
Garanzia su flessibili di allacciamento in acciaio, tubi di allacciamento e di collegamento in materiale plastico e metallico 5 anni
Garanzia su guarnizioni o elementi di tenuta in elastomero2 anni
Garanzia su vetri 5 anni
Garanzia su cartucce miscelatrici , vitoni e tutte le loro parti 5 anni (**)
Garanzia su cartucce termostatiche, deviatori ed elettrovalvole e tutte le loro parti 2 anni
Garanzia su parti elettriche, termoelettriche o elettroniche 2 anni
Garanzia su doccette , flessibili per doccette , parti in materiale plastico 2 anni
Garanzia specchi, superfici metalliche in genere, legno, laminati, superfici in materiali polimerici o in resina sintetica e finiture diverse dal cromato 2 anni
Garanzia su tutte le cause di difetto non espressamente indicate o previste dalla presente tabella 2 anni

(*) La garanzia copre i costi di riparazione soltanto nelle zone servite dal servizio d'assistenza tecnica autorizzata ZAZZERI. Per maggiori informazioni riguardanjti le zone coperte dai centri di assistenza tecnica autorizzata, grazie di consultare il nostro sito WEB www.zazzeri.it , sezione « Assistenza tecnica »
(**) quando siano stati installati i rubinetti filtro sottolavabo, vengano rispettati i valori di

pressione di alimentazione consigliati e l'acqua presenti dei valori di durezza medi

C) Limiti ed esclusioni

- Ogni richiesta di fare valere il diritto alla garanzia sarà presa in considerazione a patto che venga dichiarata a ZAZZERI entro il periodo di garanzia .
Il cliente vedrà decaduto il diritto di garanzia qualora non abbia denunciato i vizi riscontrati entro mesi due dalla loro scoperta
- I difetti visibili vanno dichiarati per iscritto dal cliente a ZAZZERI entro e non oltre 7 giorni dalla data di acquisto del prodotto (data di decorrenza della garanzia). Per difetti visibili si intendono quelli che se non denunciati entro i termini indicati al venditore verrebbero considerati conseguenze dell'utilizzo del prodotto e quindi non riconosciuti dalla presente garanzia (deterioramenti superficiali quali graffi, ammaccature, abrasioni o ecc.)
- Le parti danneggiate e sostituite sono di proprietà di ZAZZERI
- Il cliente deve avere provveduto affinché l'installazione del prodotto consenta accesso adeguato per le operazioni di riparazione e manutenzione, nessun risarcimento sara' riconosciuto
da ZAZZERI per eventuali rimozioni di opere murarie o infrastrutture che impedissero l'accesso di cui sopra.
- La garanzia decadra' nei casi in cui il difetto sia stato originato da:
a) Installazione non corretta
b) Uso non appropriato o comunque non conforme alle condizioni di impiego specificate sui documenti all'interno della confezione
c) Utilizzo di detergenti contenenti acidi o abrasivi
d) Riparazione errata
e) Utilizzo di ricambi non originali
f) Deterioramento delle superfici causato da depositi di calcare
g) Fenomeni atmosferici
h) Sovratensioni sull'impianto di alimentazione elettrica
i) Riparazione non autorizzata da ZAZZERI
j) Manutenzione effettuata in modo non idoneo
- La Garanzia non contempla i seguenti interventi di manutenzione ordinaria:
a) Pulizia di filtri
b) Pulizia di aeratori
c) Rimozione del calcare da doccette , soffioni o da altre superfici
- In caso di reclamo non fondato, ovvero per difetti non imputabili a ZAZZERI, i costi di accertamento, trasporto o di altra natura saranno addebitati al cliente al quale il CAT dovrà chiedere il pagamento
- La Garanzia non include la richiesta di risarcimenti per danni diretti od indiretti subiti o insorti
- La Garanzia non è rinnovabile

GUARANTEE CONDITIONS

A) Requirements

To be entitled to use the guarantee, the customer, on the telephone or through a written request, must be able to refer the product code, the production batch (both available on the box label) as well as the fiscal document used to purchase (or similar document).
Such information will have to be verified by the Center for Technical Assistance (named CAT from now on) before the guarantee procedure gets started.
The documents of guarantee the customer should own are the following:
product label and operator code available on the box and inside of it. They give right to guarantee for a duration connected to the type of breakdown or defect (for details please consult the paragraph "B - relation between the type of defect and the duration of the guarantee").
The guarantee entitles to obtain spare parts and repair (*) with no charge.
In order to use the guarantee, the customer must be able to demonstrate the date of purchase of the Zazzeri product, through fiscal document of purchase or similar document.
Such information will be verified by the CAT once it has met the customer and before initiating the repair procedure.

B) Relation between the type of defect and the duration of the guarantee

Guarantee on the chromium plated surfaces 10 years
Guarantee for defects of porosity of the material 10 years
Guarantee on steel connecting flexible parts, connection tubes in plastic and metallic materials 5 years
Guarantee on washers or holding elements in elastomer 2 years
Guarantee on glass parts 5 years
Guarantee on mixer cartridges, screw valves and all their parts 5 years (**)
Guarantee on thermostatic cartridges, diverters, electric valves and all their parts 2 years
Guarantee on electric, thermoelectric or electronic parts 2 years
Guarantee on hand-showers, hand-shower hoses, elements in plastic materials 2 years
Guarantee on mirrors, metallic surfaces, wood, laminated parts, surfaces in polymer materials or synthetic resin and all the finishes other than chromium 2 years
Guarantee on all the defects not explicitly mentioned in this table 2 years

(*)The guarantee covers the reparation service only in the areas covered by the ZAZZERI authorized technical assistance centers. For information concerning the areas covered by a authorized assistance centre please see our website www.zazzeri.it section "technical assistance".
(**) when under the sink the filter taps have been installed, the advised values of water pressure have been respected, and the water hardness is medium.

C) Limitations and esclusions

Every demand to assert the right to the guarantee will be taken in consideration only when declared to ZAZZERI within the period of guarantee.

The customer will lose his guarantee right if she/he has failed to denounce the defects

40

found within two months from the discovery.

The visible defects must be declared to ZAZZERI by the customer with a written message within and not beyond 7 days from the date of purchase of the product (which is the day when the guarantee starts).

"Visible defects" are considered all those that, if not denounced within the prescribed terms to the vendor, would be considered consequences of use of the product and therefore not included in the guarantee (superficial deteriorations such as scratches, dents, abrasions, etc.)

The damaged and replaced parts are ZAZZERI property.

The customer must install the product in a way that allows an easy access for the repair and maintenance.

No compensation will be recognized by ZAZZERI for the removal of built-in elements or infrastructures that impede the above mentioned access.

The guarantee will decay whenever the fault has been originated by:

a) incorrect installation

b) inappropriate use or utilization not complying with the conditions of employment specified on the documents included in the package

c) Use of detergents containing acid or abrasives substances

d) Previous faulty repair

e) Use of not original spare parts

f) Deterioration of the surfaces caused by lime-scale deposit

g) Atmospheric phenomena

h) Overvoltage on the electric power supply system

i) Repair not authorized by ZAZZERI

j) Maintenance carried out in a not suitable way

In case of an unwarranted claim, for faults not imputable to ZAZZERI, the costs of assessment, transport or other nature will be debited to the customer trough the CAT.

The guarantee does not include the demand for compensations for direct or indirect damages suffered or arisen.

The Guarantee is not renewable.

GUARANTEE CONDITIONS

A) Voraussetzungen

Um die Garantie nutzen zu können, soll der Kunde die Artikelnummer und den Produktionscode (CODO FASE), die auf dem Verpackungsetikett stehen, bei der telefonischen oder schriftlichen Reklamation mitteilen können. Außerdem sollte der Kunde die Rechnung oder den Lieferschein vorlegen können. Diese Informationen werden bei dem technischen Kundendienst (später CAT genannt) geprüft, bevor die Garantieabwicklung anläuft.

Die Garantieunterlagen, die der Kunde zur Verfügung haben kann, sind folgende: Produktetikett und Bedienercode, die man auf der Verpackung finden kann. Sie berechtigen zur Garantie mit einer Dauer, die abhängig von der Art des Schadens oder des Defektes ist (bitte den Absatz „B – Verbindung zwischen Schadenart und Garantiedauer" konsultieren) d.h. die kostenlose Zusendung der Ersatzteile und die Garantieleistung. (*)

Um die Garantie nutzten zu können, muss der Kunde das Einkaufsdatum der ZAZZERI Produkte durch die Rechnung oder ein ähnliches Dokument beweisen können.

Solche Informationen werden beim CAT geprüft, bevor die Garantieabwicklung anläuft.

B) Verbindung zwischen Schadensart und Garantiedauer

Garantie für Chrom Oberfläche 10 Jahre

Garantie für Porositätsfehler des Materials 10 Jahre

Garantie für Stahlanschlussschläuche Anschluss- und Verbindungsschläuche aus Plastik und aus Metall 5 Jahre

Garantie für Dichtungen und Dichtungselemente aus Elastomer 2 Jahre

Garantie für Glas 5 Jahre

Garantie für Kartuschen , Oberteile und ihre Komponenten 5 Jahre (**)

Garantie für thermostatische Kartusche, Elektroventile und alle ihre Komponenten 2 Jahre

Garantie für elektrische, thermoelektrische und elektronische Teile 2 Jahre

Garantie für Handbrause, Handbrauseschläuche, Plastikteile 2 Jahre

Garantie für Spiegel, alle Metalloberfläche, Holz, Walzprodukten, Polymer- und Kunstharzoberfläche und Oberfläche, die anders als Chrom sind 2 Jahre

Garantie für alle Schadenursache, die nicht ausdrücklich in dieser Tabelle angegeben sind 2 Jahre

.

(*) Die Reparaturkosten gehen auf Garantie nur in den Gebieten, wo Zazzeri ein autorisiertes Kundendienstservice hat. Für Informationen bezüglich die Gebiete, wo es ein autorisiertes Kundendienstservice gibt, bitte konsultieren Sie unser Website www.zazzeri.it unter „Technischer Kundendienst".

(**) wenn die Filterhähne unter dem Waschbecken installiert wurden, die empfohlenen

Versorgungsdruckwerte eingehalten werden und das Wasser mittlere Härtegrade aufweist.

C) Beschränkungen und Ausschließungen

- Jede Garantieanfrage wird betrachtet, unter der Bedingung, dass ZAZZERI innerhalb der Garantiefrist informiert wird.

Der Kunde wird seine Garantierechte verlieren, wenn er nicht innerhalb von zwei Monaten, nach der Schadenentdeckung, den Defekte gemeldet hat.

- Sichtbare Defekte sollen vom Kunden bis spätestens 7 Tagen vom Verkaufsdatum (das Datum des Anfangs der Garantiegültigkeit) an, schriftlich an ZAZZERI mitgeteilt werden.

Mit „sichtbaren Defekten" sind alle Defekte gemeint, die, wenn nicht innerhalb der o.g. Frist zum Verkäufer mitgeteilt werden, als Konsequenz der Produktsverwendung betrachtet und deshalb nicht von dieser Garantie anerkannt werden (oberflächliche Schäden wie Kratzen, Beule, Schlieren, u.s.w.)

- Die defekten Teile und die Ersatzteile sind Eigentum von ZAZZERI.
- Der Kunde ist verantwortlich dafür, dass die Produktionsinstallation einen passenden Zugang für die Reparaturen und Wartungen erlaubt. Kein Schadenersatz wird von ZAZZERI anerkannt für die eventuelle Entfernung von Mauerwerk oder Installationen, die den o.g. Zugang verhindern.
- Die Garantie verfällt, falls der Schaden verursacht wurde durch:

a) Falscher Installation
b) Ungeeigneter Benutzung oder nicht konform an die Gebrauchsbedingungen, die in der Verpackung enthaltenen Unterlagen angegeben sind.
c) Benutzung von Reinigungsprodukte, die Säuren oder Scheuermittel enthalten
d) Falscher Reparatur
e) Verwendung von nicht originalen Ersatzteilen
f) Oberflächebeschädigung, die von Kalkbildungen verursacht wird
g) Lufterscheinung
h) Überspannung im elektrischen Anlage
i) Ohne ZAZZERI vorherige Genehmigung erfolgter Reparatur
j) Nicht richtig erfolgter Wartung

- Die Garantie umfasst nicht folgende Tätigkeiten von alltäglicher Wartung:

a) Reinigung der Filter
b) Reinigung der Perlatoren
c) Entfernung der Kalkbildungen an Handbrause, Kopfbrause oder andere Oberfläche

- Falls die Reklamation unberechtigt ist, das heißt, wenn ZAZZERI für die Schaden nicht verantwortlich ist, die Kosten für die Fehlerfeststellung, Transport oder anderer Art werden den Kunden durch dem CAT in Rechnung gestellt.
- Die Garantie umfasst nicht den Antrag auf Schadenersatz für erlittene oder aufgetretene Schäden.
- Die Garantie ist nicht verlängerbar.

CONDICIONES DE GARANTÍA

A) Requisitos

El cliente tendrá derecho a la intervención prevista en la garantía, ya sea que la solicita por teléfono o por escrito, únicamente si cita el código de producto y el correspondiente lote de producción indicados en la etiqueta del producto y hace referencia al documento fiscal de compra o similar. El personal del Centro de Asistencia Técnica (en adelante, CAT) verificará dichos datos una vez que se encuentre en la sede del cliente y antes de dar comienzo a la reparación.

Los clientes podrán tener en su poder los siguientes documentos de garantía:

Etiqueta del producto y código del operador que figuran en el producto mismo y en el paquete respectivamente: da derecho a garantía cuya duración es proporcional al tipo de avería o defecto (consúltese el párrafo "B: relación entre el tipo de defecto y duración de la garantía") o bien a recambios y prestación gratuitos.

Para tener derecho a la intervención prevista en la garantía (*), el cliente tendrá que poder demostrar la fecha de compra de la grifería Zazzeri mediante documento fiscal de compra o similar.

El personal del CAT verificará dichos datos una vez que se encuentre en la sede del cliente y antes de dar comienzo a la reparación

B) Relación entre el tipo de defecto y duración de la garantía

Garantía de las superficies cromadas 10 años

Garantía por defectos de porosidad del material 10 años

Garantía de tubos de conexión flexibles de acero, tubos de conexión y enlace de plástico y metal 5 años

Garantía de juntas o elementos de estanqueidad de elastómero 2 años

Garantía de los cristales 5 años

Garantía de cartuchos mezcladores, roscas y sus correspondientes partes 5 años (**)

Garantía de cartuchos termostáticos, desviadores y electroválvulas y sus correspondientes partes 2 años

Garantía de partes eléctricas, termoeléctricas o electrónicas 2 años

Garantía de duchas de mano, tubos flexibles de duchas de mano, partes de material plástico 2 años

Garantía de espejos, superficies metálicas en general, madera, laminados, superficies de polímeros o resinas sintéticas y acabados que no sean cromados 2 años

Garantía por todas las causas de defectos no expresamente indicadas o contempladas en la presente tabla 2 años

(*) La garantía cubre el costo de la reparación sólo en las áreas cubiertas por el servicio de asistencia técnica autorizado ZAZZERI. Para obtener información sobre las áreas cubiertas por un Centro de Servicio Autorizado, por favor visite nuestro sitio web www.zazzeri.it, sección

"asistencia técnica".
(**) siempre que se hayan instalado los grifos filtro debajo del lavabo, se respeten los valores de presión aconsejados y la dureza del agua tenga valores medios.

C) Limitaciones y exclusiones

- Toda solicitud de intervenciones cubiertas por la garantía se tomará en cuenta con la condiciones de que se presente a ZAZZERI dentro del período de garantía.
El derecho a la garantía se perderá si el cliente no denuncia los defectos o vicios antes de transcurridos dos meses desde que los descubriera.
- El cliente debe denunciar por escrito a ZAZZERI los defectos visibles antes de los 7 días a contar de la fecha de compra del producto (fecha de validez de la garantía). Se consideran defectos visibles aquellos que, si no se los denuncia al vendedor en los términos antes mencionados, se considerarían consecuencia del uso de producto y, por tanto, no cubiertos por esta garantía (rayaduras, golpes, raspaduras y otros defectos superficiales).
- Las partes dañadas que se cambien son de propiedad de ZAZZERI.
- El cliente deberá haber instalado el producto de modo tal que sea de fácil acceso para repararlo y mantenerlo. ZAZZERI no indemnizará bajo ningún concepto si hubiera necesidad de eliminar partes de albañilería o infraestructuras que impidieran el acceso como se describe más arriba.
- Se perderá todo derecho a la garantía en caso de que el defecto tenga su origen en:
a) Instalación no correcta;
b) Uso impropio o no conforme a las condiciones de uso especificadas en los documentos contenidos en el paquete;
c) Empleo de detergentes que contengan ácidos o abrasivos;
d) Mala reparación;
e) Uso de recambios no originales;
f) Superficies deterioradas por depósitos calcáreos;
g) Fenómenos atmosféricos;
h) Sobretensión en la instalación eléctrica;
i) Reparaciones que no hayan sido autorizadas por ZAZZERI;
j) Mantenimiento no adecuado.
- La garantía no cubre las tareas de mantenimiento ordinario que se indican a continuación:
a) Limpieza de filtros
b) Limpieza de aireadores;
c) Eliminación de depósitos calcáreos de duchas de mano, rociadores u otras superficies.
- En caso de reclamos sin fundamento, o defectos no imputables a ZAZZERI, el CAT cargará al cliente los costes de verificación y transporte o de otra naturaleza.
- La garantía no comprende el pedido de resarcimiento por daños directos o indirectos sufridos o derivados.
- La garantía no es renovable.

CONDITIONS DE GARANTIE

A) Conditions

Pour en profiter de l' intervention sous garantie le client doit rapporter, pendant la demande téléphonique ou écrite, le code produit, le lot de production rèlatif et présent sur la labelle de la confection et meme le document fiscal d'achat ou document semblable. Ces informations seraient verifiées du centre d'assistance tecnique (le CAT dorénavant) chez le client et avant de commencer l'intervention.

Les documents de garantie en possession du client peuvent etre les suivants :

Labelle produit et code opérateur à trouver respectivement sur et dans la confection: ça va donner plein droit à une garantie de durée fonctionale au défect ou défaillance (consulter paragraphe "B- rélation entre le défect et la durée du garantie ») c'est à dire, les rechanges et l'intervention gratuite.

Pour en profiter de l'intervention sous garantie (*) le client doit demonstrer la date d'achat du robinetterie ZAZZERI, avec le document fiscal d'achat ou document semblable. Ces informations seraient verifiées du centre d'assistance tecnique (le CAT dorénavant) chez le client et avant de commencer l'intervention.

B) Relation entre défect et durée de la garantie

Garantie pour les surfaces chromées 10 années
Garantie pour défects du porosité materiaux 10 années
Garantie pour flexibles de raccordement en acier, tuyaux de raccordement et connection avec matériaux plastiques et métalliques 5 années
Garantie pour joints ou eleménts de tenue en élastométre 2 années
Garantie pour les glaces 5 années
Garantie pour cartouches mitigeurs, tetes de robinets et toutes les parties 5 années (**)
Garantie pour cartouches thérmostatiques, deviateurs, électrovannes et toutes les parties 2 années
Garantie pour parties électriques, thérmoeléctrique ou électronique 2 années
Garantie pour douchettes, flexibles pour douchettes, parties plastiques 2 années
Garantie pour glaces, surfaces métalliques en général, bois, laminés, surfaces en matériaux polymériques ou en résine synthétique et finitions différentes du chromée 2 années
Garantie pour toutes les causés défects pas indiquées ou pas prévues de cette grille 2 années

(*) La garantie couvre le coût de la réparation uniquement dans les zones couvertes par le service d'assistance technique autorisé ZAZZERI. Pour plus d'informations concernant les zones couvertes par un centre d'assistance autorisé, merci de consulter notre site Web www.zazzeri.it , section «assistance technique».

(**) quand l'installation du robinets filtres sous lavabo à eu lieu, les valeurs concernant la pres-

sion d'alimentation conseillée sont à respecter et les valeurs du dureté moyenne concernant l'eau.

C) Limites et exclusions

- Chaque demande concernant la valence de la garantie, serait considérée seulement si la dèclaration à ZAZZERI est présentée entre le periode de la garantie.
Le droit de garantie va dècader en cas que le client va pas denoncer les dèfects rencontrèes entre deux mois après la decouvrance.
- les dèfects visibles sont à dèclarer par ècrit du client à ZAZZERI entre 7 jours de la date d'achat du produit (à partir da la date du garantie). Avec défects visibles on entende ceux qui si pas denoncèe entre les termes indiquèes au vendeur, sont à considerer consequences de l'utilisation du produit et pas reconnu de la garantie présente (détérioration surface comme : rayures, bosselures, abrasions etc..)
- les parties endomamgèes et soubstituèes sont de proprietè ZAZZERI
- Le client doit subvenir pour permettre que l'installation du produit va autoriser un accès correct pour les opèrations de rèparation et manutention, pas des remboursements sont reconnu de la part de ZAZZERI pour enlèvements éventuels du gros oeuvres ou infrastructures que vont empecher l'acces indiquée ci-dessus.
- La garantie va déchoir dans les cases dans lesquelles les défect à été originé du:
a) Une installation pas correcte
b) Utilisation pas adapte ou conforme aux conditions d'emploi specifièes sur les documents dans la confection
c) Emploi détergents avec acides ou abrasifs
d) Réparation erronée
e) Emploi des rechanges pas originals
f) Détèrioration surfaces à cause du depots de calcaires
g) Phénoménes athmospheriques
h) Sovratensioni sull'impianto di alimentazione elettrica
i) Réparation pas authorisée du ZAZZERI
j) Manutention pas correcte
- La Garantie va pas recouvrir les interventions de manutention ordinaire suivantes:
a) Nettoyage filtres
b Nettoyage aérateurs
c) Enlèvement calcaire de douchettes, pommes de douche ou autres surfaces
- En cas d'une réclamation pas fondée, c'est à dire pour dèfects pas imputables à la part de ZAZZERI, les frais de vèrification, transport ou d' autres origines seraient chargèe au client, auquel le CAT va demander le payement
- La garantie va pas recouvrir la demande de remboursements pour dommages directs, indirects, subis ou en apparition
- La garantie est pas renouvelable

CODICI UTILI PER ASSISTENZA TECNICA

Useful codes for technical assistance

Nützliche Kodierungen für die technische Unterstützung

Codigos útil para la asistencia técnica

References a rappeler pour le service apres vente

TAGLIANDO CODICE OPERATORE

Le immagini ed i dati sono da ritenersi indicativi e possono subire variazioni anche senza alcun preavviso

Images and data are to be considered indicative and may be changed also without any notice

Model-, Programm- um technische Änderungen sowie Irrtum vorbehalten

Las imágenes y los datos deben entenderse como indicativos y pueden sufrir variaciones sin previo aviso

Les images et les donnes techniques doivent être considérés indicatifs et peuvent subir variations sans préavis

Cod. 05CI041 - Rev. 01 - 2013

ZAZZERI

Rubinetterie Zazzeri S.p.A.
Frazione Burchio, 55 _ 50064 Incisa in Val d'Arno _ Florence _ Italy
P.I. 00435690482 _ Tel. +39 055 69.60.51 _ Fax: Italia +39 055 69.63.09
Export +39 055 69.66.31
www.zazzeri.it _ info@zazzeri.it _ export@zazzeri.it