Z-POINT
KIT 68 00 KM 00 A 00

SOSTITUZIONE E INSTALLAZIONE

Substitution and installation - Ersatz / Austausch und Einbau des neuen Sets
Sutituciòn y Installaciòn - Replacement et Installation

CODE: 6800 KM00 - 00

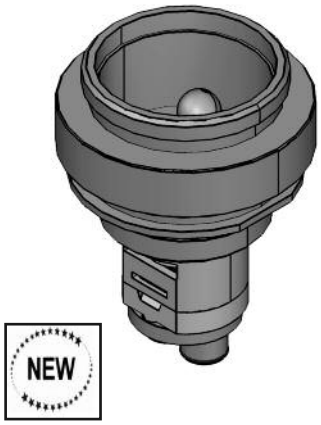

NUOVO

New - Neues - Nuevo - Nouveau

KIT 68 00 KM 00 A 00

CARATTERISTICHE TECNICHE

Technical characteristics
Technische Daten
Caracteristicas tecnicas nuevo kit
Caractéristiques techniques

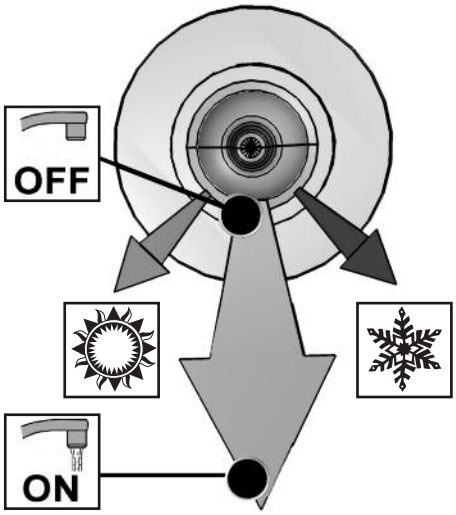

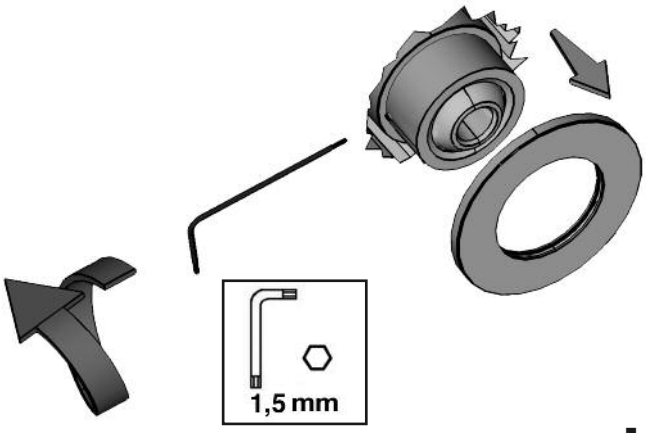

1

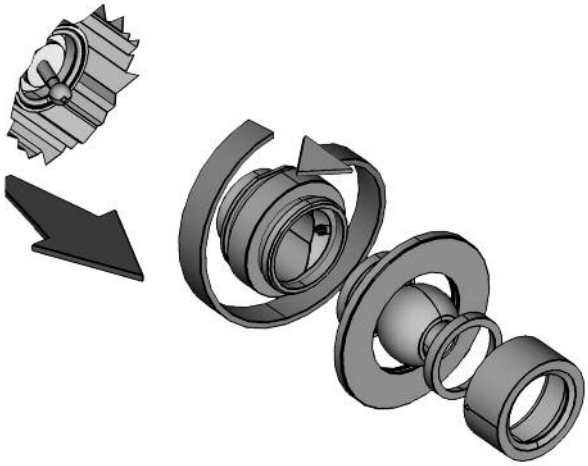

2

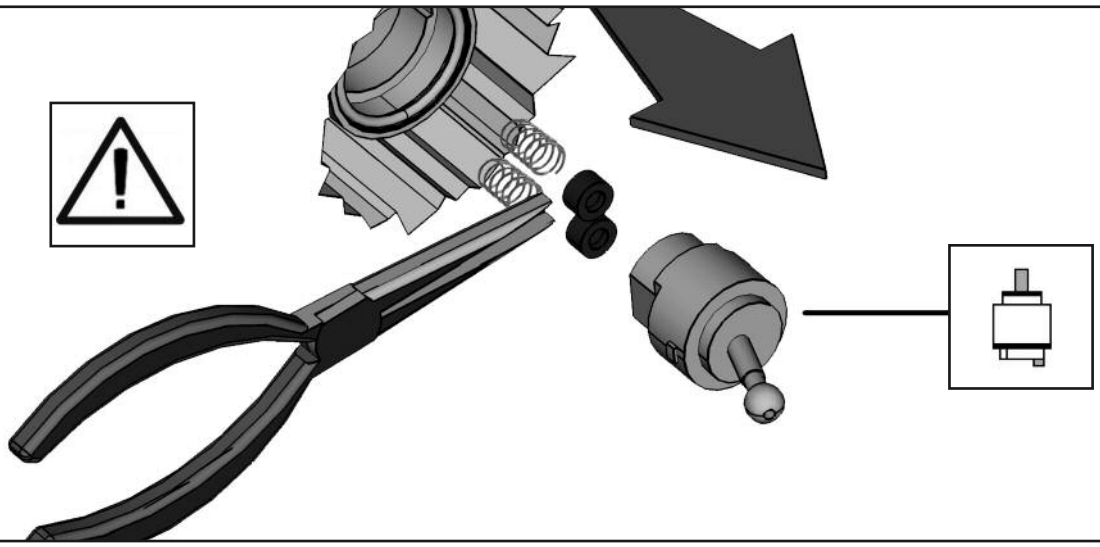

3

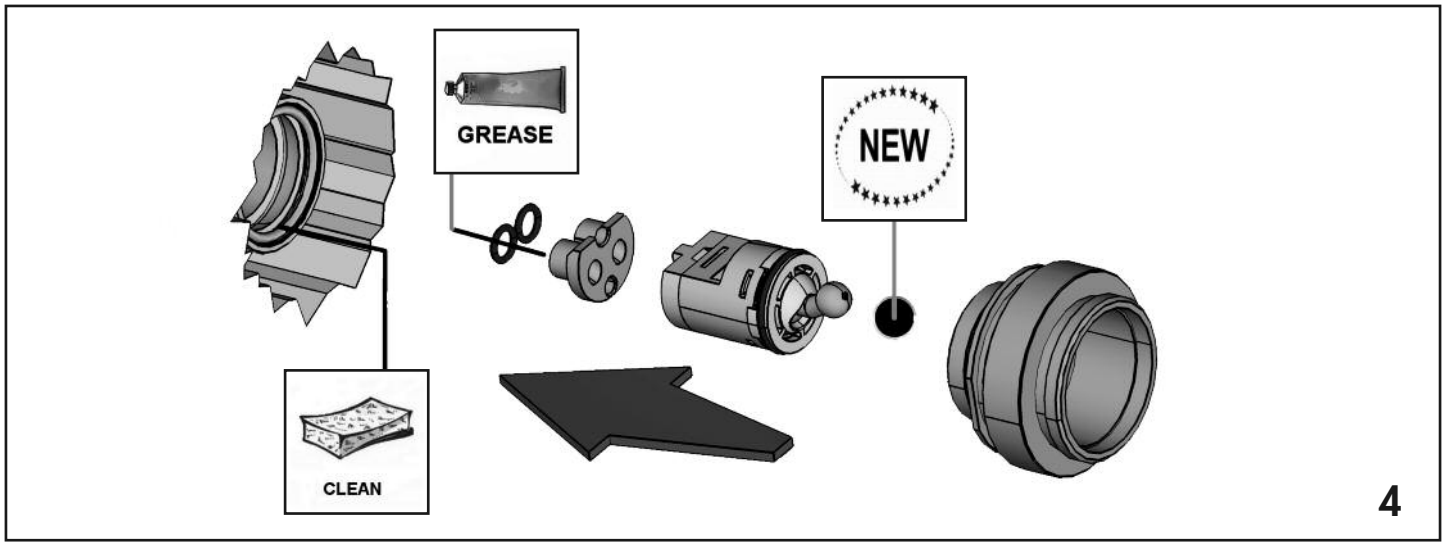

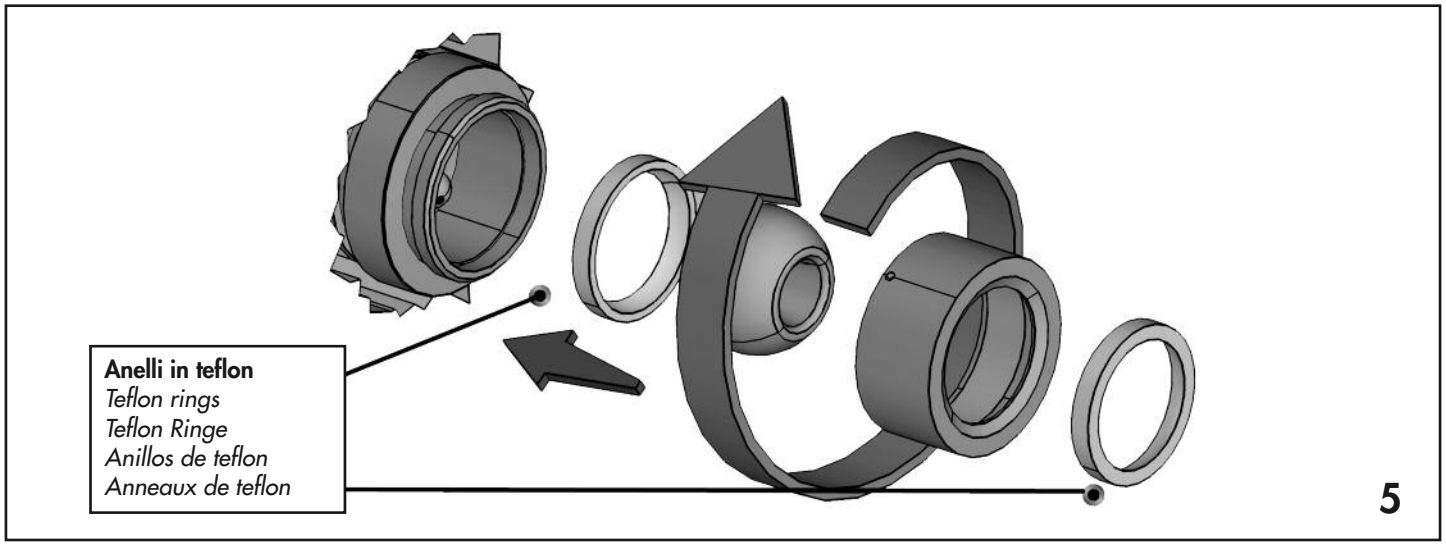

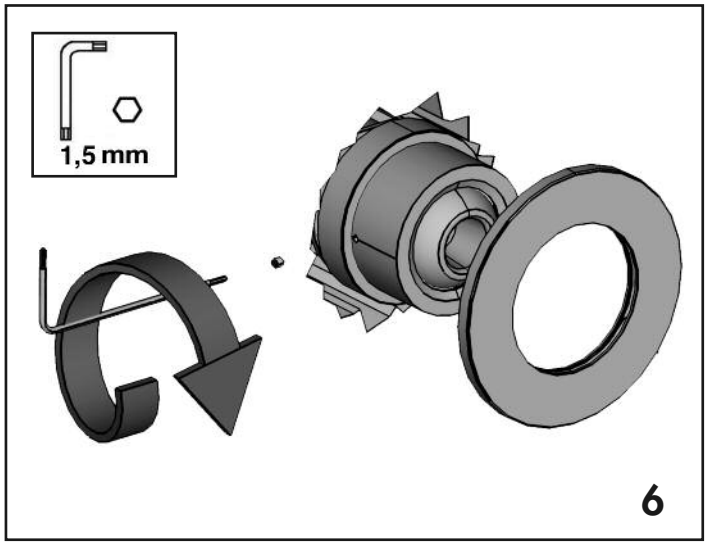

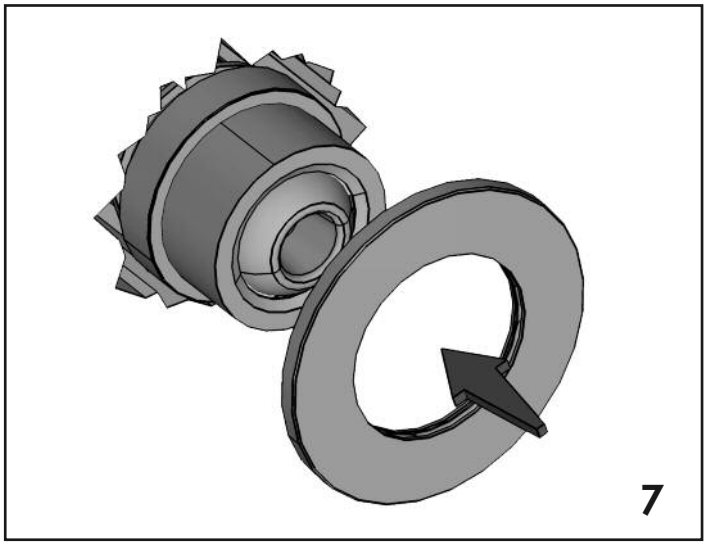

SIMBOLOGIA

SYMBOL - ZEICHNUNG - SIMBOLOS - SYMBOLES

Attenzione
Caution
Achtung
Cuidado
Attention

Acqua calda
Hot water
Warmwasser
Agua caliente
Eau chaude

Rubinetto aperto
Open tap
Wasserhahn auf
Grifo abierto
Robinet ouvert

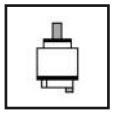

Cartuccia
Cartridge
Kartusche
Cartucho
Cartouche

Acqua fredda
Cold water
Kaltwasser
Agua fria
Eau froide

Rubinetto chiuso
Closed tap
Wasserhahn zu
Grifo cerrado
Robinet ferme

ATTREZZI

TOOLS - WERKZEUGE - HERRAMIENTAS - OUTILS

Pulire
Clean
Säubern
Limpiar
Nettoyer

Nuovo componente
New component
Neuer Bestandteil
Nuevo elemento
Nouveau composant

Brugola
Allen key
Inbusschlüssel
Llave Allen
Clé pour vis à six pans creux

Ingrassare (grasso neutro al silicone)
Grease (neutral silicon oil)
Fetten (Silikonfett, weiß-transparent)
Engrasar/lubrificar (grasa de silicona neutra)
Graisser (avec graisse neutre au silicone)