INSTALLAZIONE / MONTAGE / INSTALLATION / INSTALLACIÒN

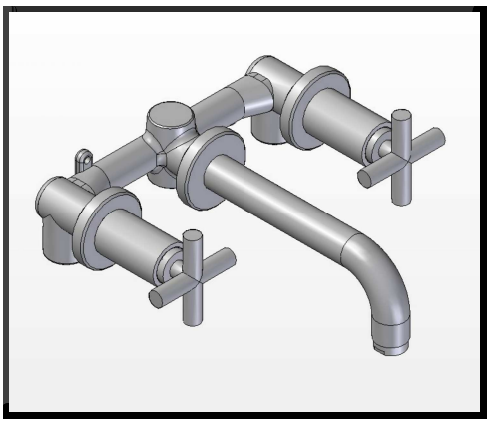

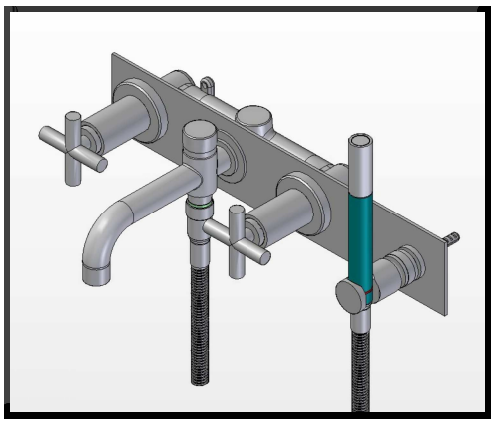

4700B113A00
4701B113A00 + 4700A114A00
4702B113A00

4700B113A00 + 4700i401AA0

4702B113A00 + 4702A113A00
4702B113A00 + 4702A114A00

4701B113A00 + 4700i401AA0

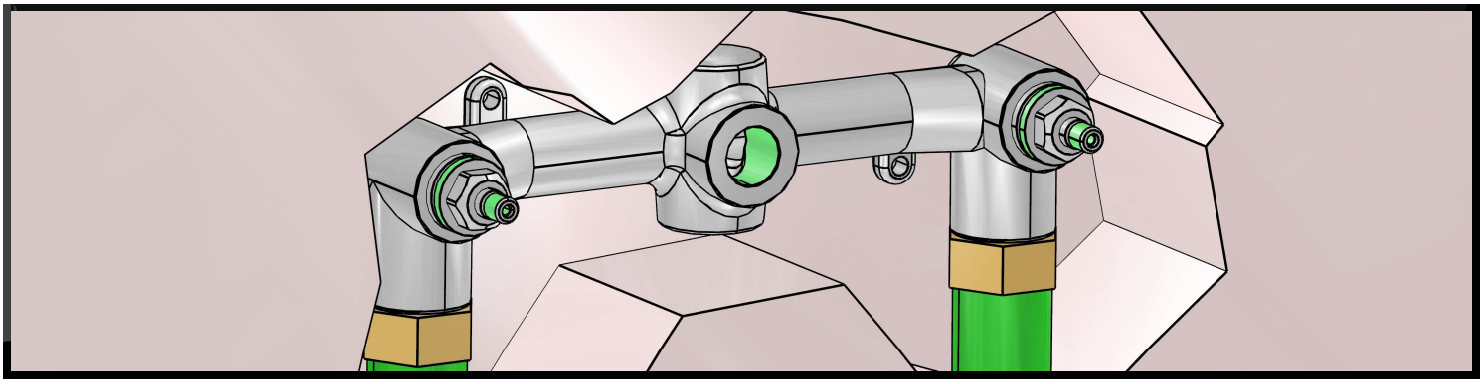

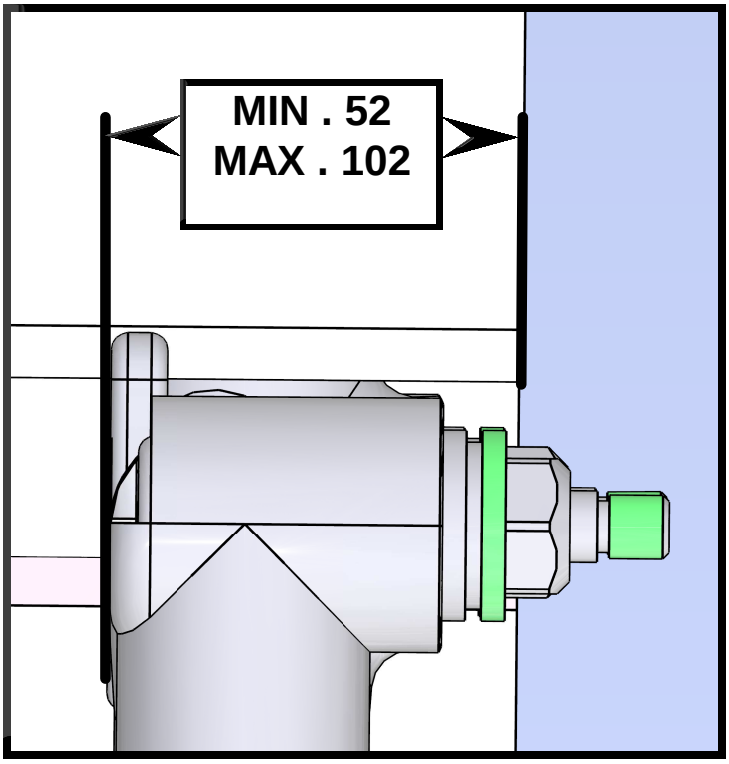

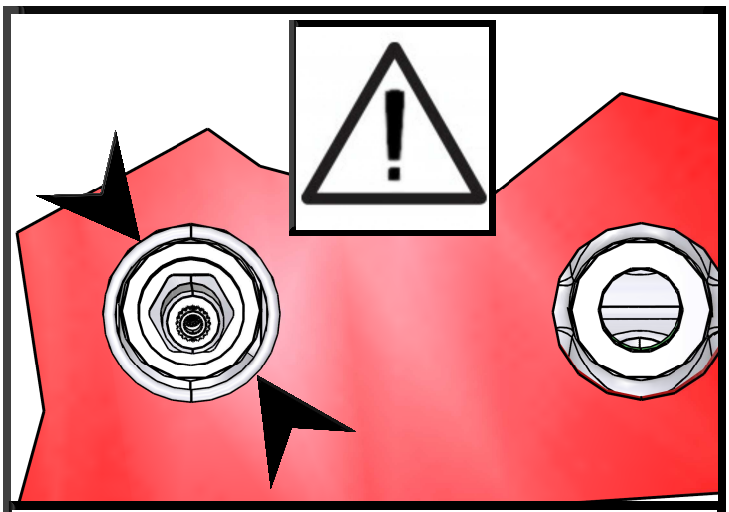

Lasciare spazio libero all'interno (non intonacare) per min. Ø 40 mm
Leave an internal free space for a min Ø 40mm
Laisser un éspace libre à l'intérieur pour un min Ø 40mm
Bitte lassen Sie innen freien Raum (nicht verputzen) für Ø 40 mm
Dejar espacio libre adentro (sin estucar) para min Ø 40 mm